Gateway

NEU
VOICE OVER LTE 4G
inkl. 2G & 3G

Génère une ligne téléphonique analogique sécurisée et basée sur la téléphonie mobile

Modèle	**IP** Robuste, protégé contre l'eau, montage mural	**DIN** Compact, pour armoire électrique
4G complet toutes options	EA-LTE-IP-GATW Art.Nr. 100.0802BL	EA-LTE-DIN-GATW Art.Nr 100.0812BL
4G LIGHT version basique	EA-LTE-IP-LIGHT-GATW Art.Nr. 100.0801BL	EA-LTE-DIN-LIGHT-GATW Art.Nr. 100.0811BL
3G complet toutes options	EA-UMTS-IP-GATW Art.Nr. 100.0802BU	EA-UMTS-DIN-GATW Art.Nr 100.0812BU
3G LIGHT version basique	EA-UMTS-IP-LIGHT-GATW Art.Nr. 100.0801BU	EA-UMTS-DIN-LIGHT-GATW Art.Nr. 100.0811BU
2G	EA-GSM-IP-GATW Art.Nr. 100.0802B	EA-GSM-DIN-GATW Art.Nr. 100.0812B

4814

Support des réseaux:

4G: GSM, UMTS, LTE/VoLTE	850 / 900 / 1800 / 1900 / 900 (B8) / 2100 (B1)+ 800 (B20) / 1800 (B3) / 2600 (B7)
3G: GSM, UMTS	850 / 900 / 1800 / 1900 / 900 (B8) / 2100 (B1)+
2G: GSM	850 / 900 / 1800 / 1900

Contenu

1 Aperçu....3
2 Modèle IP....4
2.1 Spécification....4
2.2 Connecteurs....4
2.3 Câblage....5
3 Modèle DIN....6
3.1 Spécification....6
3.2 Connecteurs....6
3.3 Câblage....7
4 Accessoires....8
4.1 Mise à jour de la technologie de communication mobile....9
4.1.1 Nouvelle modèles livrée à partir de 2015....9
4.1.2 Anciens modèles jusqu'en fin 2014....9
5 Mise en service....10
5.1 Vérification de la réception....10
5.2 Ajuster EasyAlarm/Exicall pour l'utilisation avec réseau mobile....11
6 Indicateurs....11
7 Configuration par SMS....12
7.1 Configuration étendue....12
7.2 SMS de réponse....13
7.3 Transmission automatique d'un SMS d'état....14
8 Dépannage....14
8.1 Demande d'état par SMS....14
8.2 Tableau des Erreurs et des LEDs:....14
9 Programmation par portail en ligne....15
9.1 Ajouter l'unité....15
9.2 Configurer et paramétrer l'unité....15
10 Déclaration de conformité....16

1 Aperçu

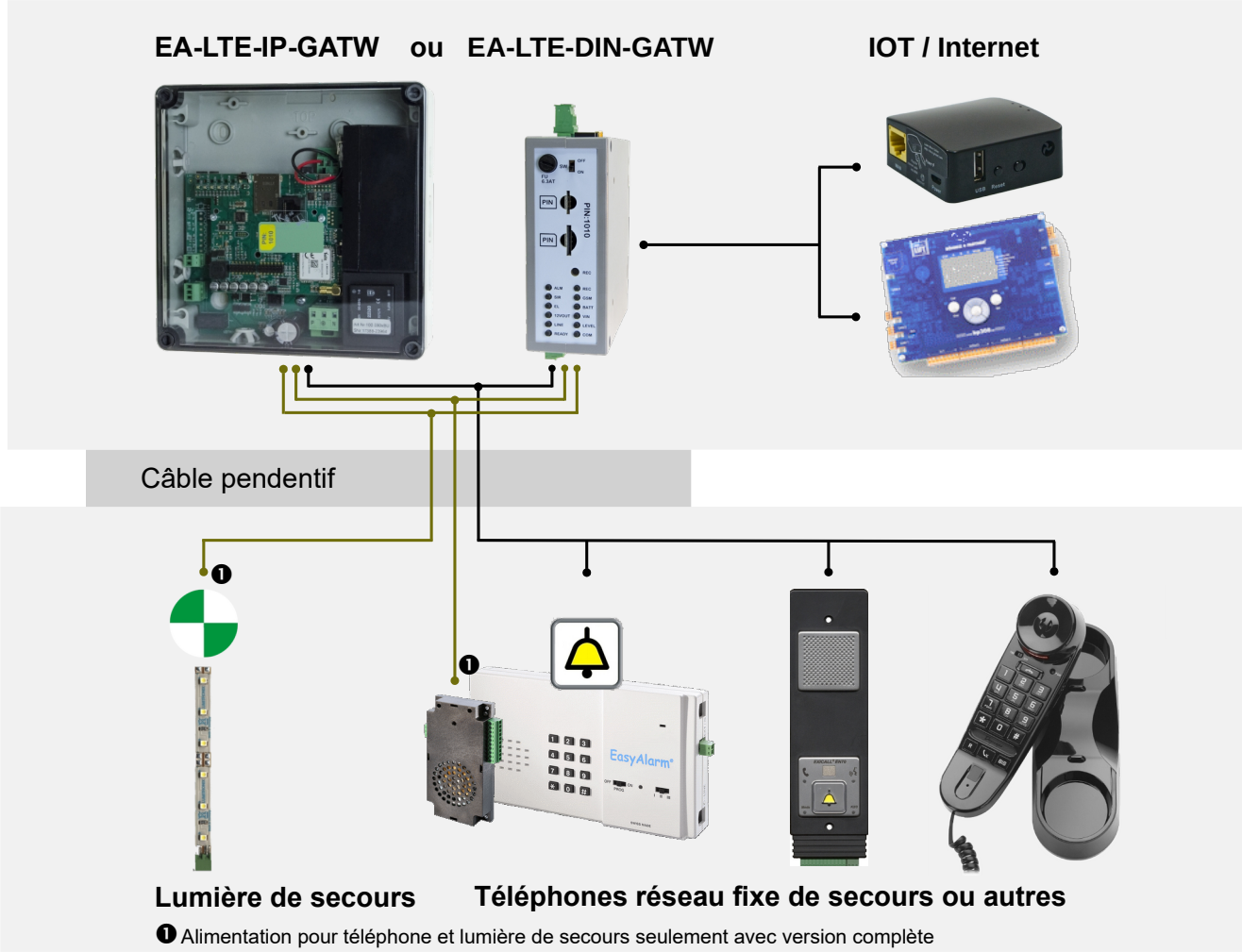

Le **EA-LTE-Interface** universel génère une ligne analogique pour téléphones de secours (p.ex. EasyAlarm ou EXICALL et tous les appareils qui utilisent la numérotation par fréquences vocales)

- **Alternative à la linge fixe qui élimine les frais d'abonnement** pour la **linge fixe**.
- **Mise à jour de la technologie économique grâce à la construction modulaire.**
- Vous avez toute liberté de **choix de fournisseur de service** à tout moment.
- L'ascenseur peut déjà être utilisé lors de la **construction**.
- La fonction hotline empêche des appels non permises si un téléphone analogique est utilisé
- Utilisation d'une seule carte SIM pour internet, modem et téléphonie
- Interface pour ascenseurs (Böhnke+Partner, Kollmorgen, KW, L+L, Newlift, Rekoba, RST, etc.)
- Interface LAN/Wifi optionnelle avec 4G/LTE

Conseils de Sécurité

- L'emplacement de l'antenne devrait être fixe (p.ex. dans le local technique). Ainsi une réception stable est assurée.
- Dans le cas du rétro fit (SNEL, ESBA), s'il n'y a pas de fils libres dans le câble pendentif, il est possible de monter le EA-LTE-Interface sur le toit de la cabine, si la réception est assurée tout le long du trajet de la cabine (Diagnostique simple par SMS).
- Si la réception n'est pas suffisante ou bien cesse de fonctionner, l'ascenseur doit être mis hors service automatiquement: p.ex. la commande de l'ascenseur pilote la cabine au rez-de-chaussée. L' EA-LTE-Interface offre une sortie relais à cet effet (NO ou NF).
- Attention avec les cartes prépayées: Il se peut qu'en cas d'alarme il n'y ait plus de crédit. Nous conseillons un rechargement automatique ou un abonnement.
- Pour assurer qu'en itinérance (roaming) le nombre correct soit appelé, les numéros dans l'appareil d'appel d'urgence doivent être programmés avec l'indicatif du pays.
- Vérifier l'accu et la réception à chaque maintenance.

2 Modèle IP

2.1 Spécification

Les éléments sur fond gris ne sont pas inclus dans la version LIGHT.

Alimentation:	230 VCA / 50Hz / max. 15 W
	veille: 3.5 W
	+ 2.5 W pendant communication
	+ sortie 12VOUT
	+ sortie EL
	+ sortie SIR
	+ 5 W lors de la charge de l'accu (max)
Accu de secours:	12 V / 1.2 Ah (100.0880)
	Durée de charge: 8 h
Dimension (L x P x H):	182 x 180 x 63 mm
Boîtier:	ABS, IP67
Poids:	650 g (sans accu)

2.2 Connecteurs

	Remarques	
ANT	Antenne SMA	Antenne
ALM	*Entrée alarme opto-couplée*	*1,2: Actif si 10 .. 50 V CA ou CC*
BATT	Connecteur accu 12 V / 1.2 Ah	1: +BATT (rouge) 3: -BATT (noir)
EL	*Sortie Lumière de secours* *12 V / max. 300mA*	*5: +* *6: -*
EXT	Liaison série	Pour la commande d'ascenseur
F1	Fusible secteur 230V	63 mA (à action retardée)
FU	Fusible accu	6.3 A (à action retardée)
LINE **LINE RJ12**	Ligne analogique	9: +LINE 10: -LINE
READY	Relais surveillance: „Système prêt"	1: Fermé au repos (NC = normally closed) 2: C 3: Ouvert au repos (NO = normally open)
SIM ***Nano SIM***	Emplacement carte SIM	**PIN:1010** M2M-SIM-Card ☞ **voir étiquette**
SIR	*Trouble output* *12 V / max. 300mA*	*3 +* *4: -*
SW	Mode de fonctionnent	OFF: Modem (transparent) ON: Appel de secours et Modem
12VOUT	*Alimentation de secours* *12 V/ max. 500 mA*	*7: +12V* *8: GND*
230V	Alimentation	1: Neutre 2: Terre 3: Phase (F1)

2.3 Câblage

L'appareil est prévu pour l'alimentation par 230 VCA / 50 Hz.
Le branchement 230 VCA doit être effectué par un électricien qualifié. Pendant ce temps les normes de prévention des accidents doivent être respectées, et pour éviter un choc électrique, la ligne d'alimentation doit être hors tension (déconnecter le fusible).

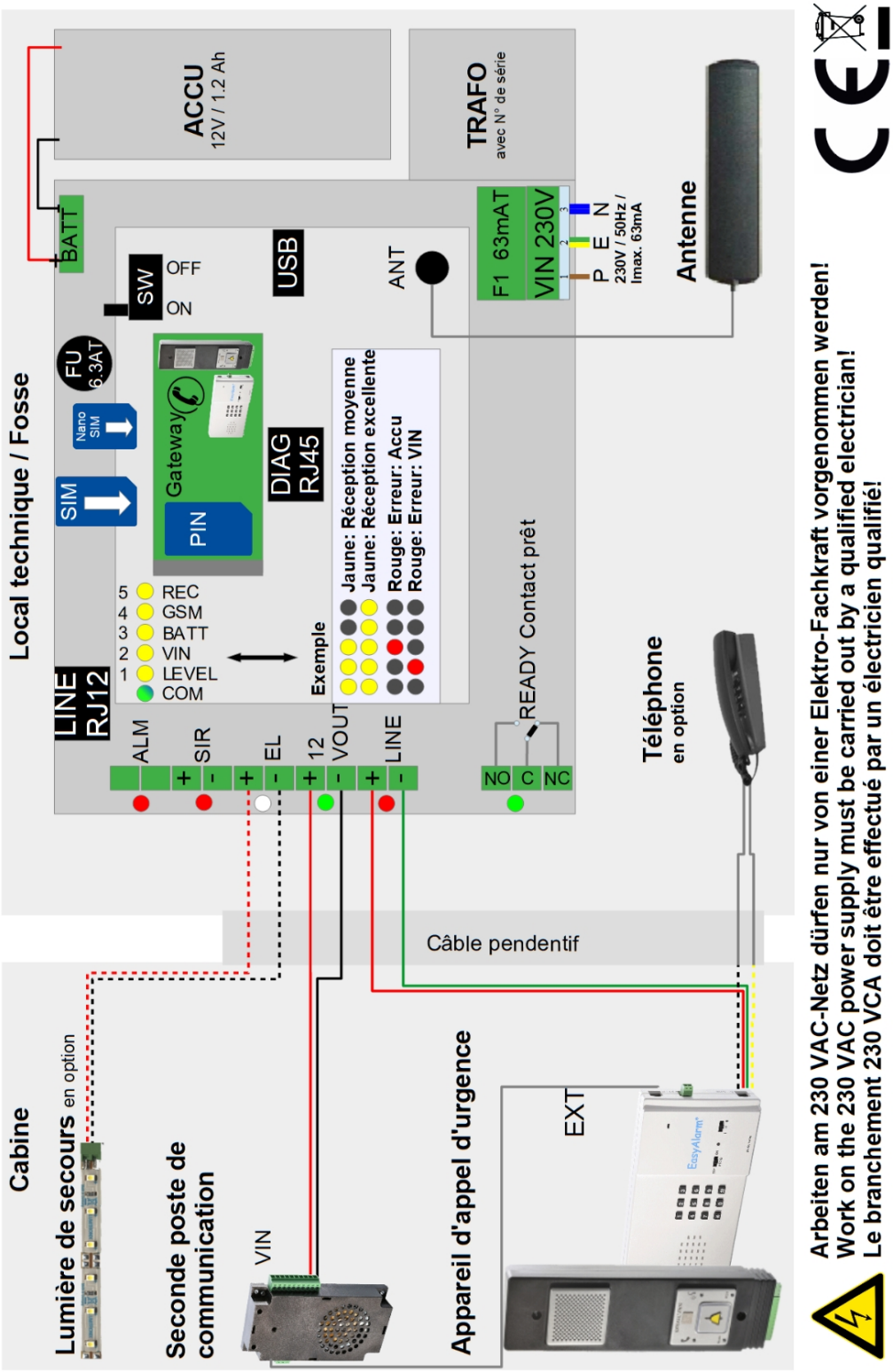

3 Modèle DIN

3.1 Spécification

Les éléments sur fond gris ne sont pas inclus dans la version LIGHT.

Alimentation:	14.3 VCC +/- 0.15 V veille: 1.5 W + 2.5 W pendant communication *+ sortie 12VOUT* *+ sortie EL* *+ sortie SIR* + 5 W lors de la charge de l'accu (max)
Accu de secours:	12 V / 1.2 Ah (100.0880) Durée de charge: 8 heures
Dimension:	45 x 118 x 138 mm (L x P x H)
Boîtier:	DIN
Poids:	400 g (sans accu)

3.2 Connecteurs

	Remarques	
ANT	Antenne SMA	Antenne
ALM	*Entrée alarme opto-couplée*	*1,2: Actif si 10 .. 50 V CA ou CC*
BATT	Connecteur accu 12 V / 1.2 Ah	1: +BATT (rouge) 3: -BATT (noir)
EL	*Sortie Lumière de secours* *12 V / max. 300mA*	*5: +* *6: -*
EXT	Liaison série	Pour la commande d'ascenseur
FU	Fusible accu	6.3 A (à action retardée)
LINE **LINE RJ12**	Ligne analogique	9: +LINE 10: -LINE
READY	Relais surveillance: „Système prêt"	1: Fermé au repos (NC = normally closed) 2: C 3: Ouvert au repos (NO = normally open)
SIM ***Nano SIM***	Emplacement carte SIM	**PIN:1010** M2M-SIM-Card ☞ **voir étiquette**
SIR	*Trouble output* *12 V / max. 300mA*	*3 +* *4: -*
SW	Mode de fonctionnent	OFF: Modem (transparent) ON: Appel de secours et Modem
12VOUT	*Alimentation de secours* *12 V / max. 500 mA*	*7: +12V* *8: GND*
14V3IN	Alimentation	+14V3IN -14V3IN

3.3 Câblage

Le branchement 230 VCA doit être effectué par un électricien qualifié. Pendant ce temps les normes de prévention des accidents doivent être respectées, et pour éviter un choc électrique, la ligne d'alimentation doit être hors tension (déconnecter le fusible).

La version DIN est alimentée en 14,3V DC. Nous avons différentes unités d'alimentation disponibles en 230V AC et en 9-35V DC. ☞ 📖4

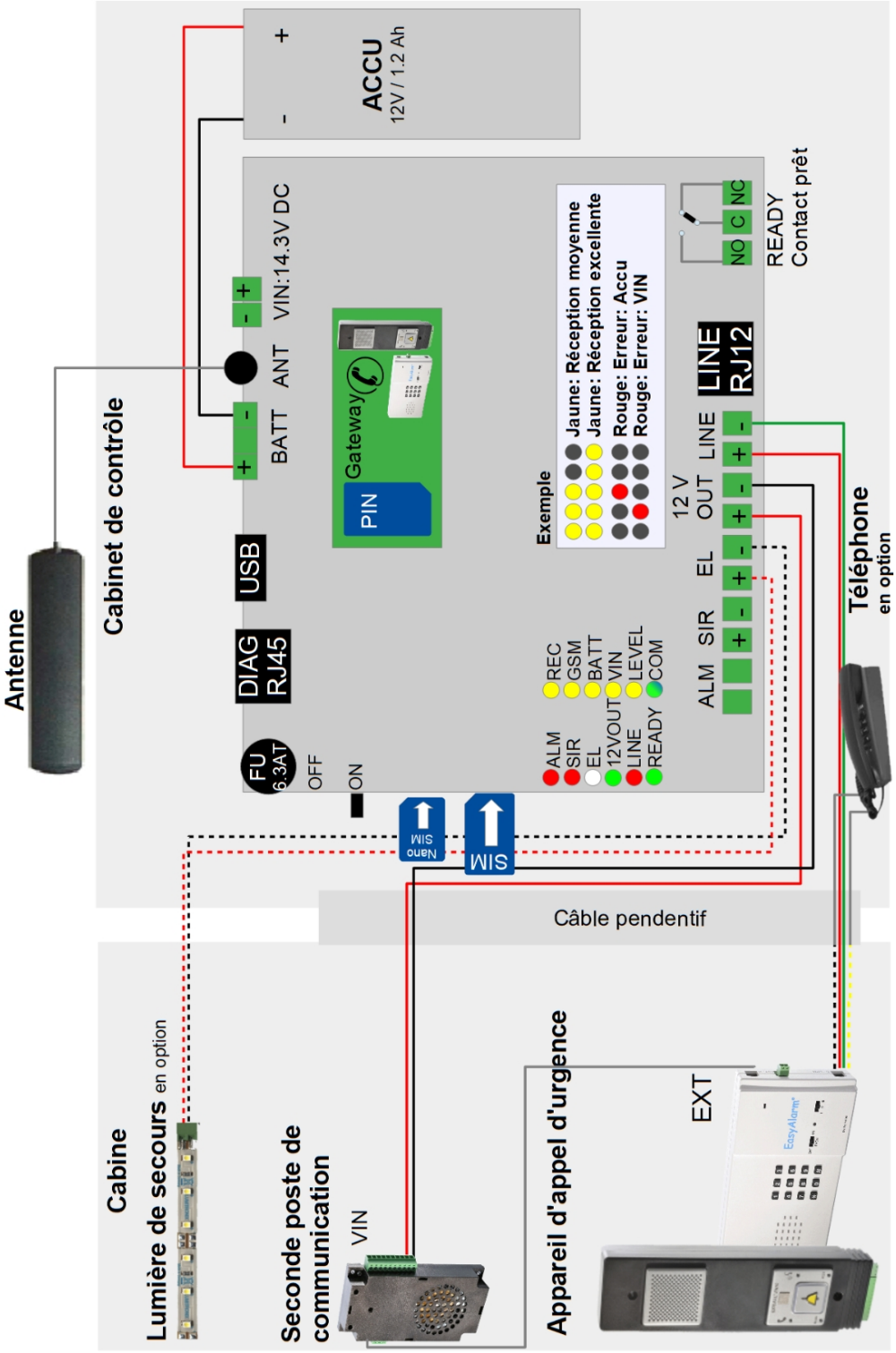

4 Accessoires

Illustration	Alimentation	Art.No.
	DIN alimentation à découpage EA-ACDC-USV Alimentation: 230 VCA / 50Hz, Sortie: 14.3 VCC / 10 W	118.0117
	DIN alimentation à découpage EA-DCDC-USV Alimentation: 16 à 35 VCC, Sortie: 14.3 VCC / 10 W	118.0118
	DIN alimentation à découpage EA-DCDC-USVi Alimentation: 9 à 35 VCC, Sortie: 14.3 VCC / 10 W (isolé)	118.0119
	Accu 12 V / 1.2 Ah	100.0880
	Fixation de l'accu sur rail DIN	100.0881
Illustration	**Antenne** **www.leitronic.ch/Documents/GSM-Empfang-Antenne.pdf**	**Art.No.**
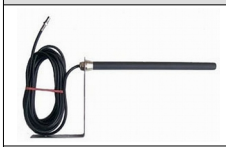	**Antenne murale** câble 5m incl. SMA, résistante	100.0864
	Antenne directive câble 5m incl. SMA, 10dBm gain, résistante	100.0866
	Rallonge du câble d'antenne 10m SMA	100.0863
	Rallonge du câble d'antenne 5m SMA	100.0865
Illustration	**Lumière de secours**	**Art.No.**
	Module lumière de secours 10cm 12 VCC / 0.8 W, 16 cd 120°, 52 lm ☞ 100.023x	100.0870
	Module lumière de secours 2x10cm 12 VCC / 1.6 W, 33 cd 120°, 104 lm ☞ 100.023x	100.0873
	Module lumière de secours vis M8 12 VCC / 0.2 W, 44 cd 20°, 4 lm, câble 25cm	100.0872
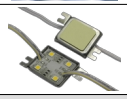	**Module lumière de secours LED** 12 VCC / 1.2 W, 50 lm, câble 10cm (alignable)	100.0874
Illustration	**Interfaces pour commandes d'ascenseurs voir document:** **www.leitronic.ch/Documents/100.085x_Data-Modules-FR.pdf**	**Art.No.**
	4xLAN-WIFI pour 4G/LTE connexion Internet de la carte SIM. 4 ports Ethernet + 2,4GHz WIFI. Alimentation à partir de 100.08x2BL. Dans boîtier IP	100.0840
	Adaptateur 12V pour version LIGHT 100.08x1BL pour 100.0840	100.0291
	4xLAN-WIFI pour 4G/LTE connexion Internet de la carte SIM. 4 ports Ethernet + 2,4GHz WIFI. Équipement de bureau	100.0841
	1xLAN-WIFI pour 4G/LTE connexion Internet de la carte SIM. 1 port Ethernet + 2,4GHz WIFI. Alimentation à partir de 100.08xy2BL.	100.0842
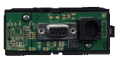	**Data-Modul-DB9** z.B. Newlift DB9	100.0850
	Data-Modul-USB z.B. Böhnke+Partner USB avec isolation	100.0851
Illustration	**Autres**	**Art.No.**
	Remote-Ready surveille l'état de du système en utilisant la ligne téléphonique. Délai d'alarme réglable	100.0410
	Carte-SIM pour tous les réseaux	M2M-SIM

4.1 Mise à jour de la technologie de communication mobile

Illustration	Modules de mise à jour	Art.No.
	Upgrade 2G ☞ 3G pour 100.0802B construction IP à partir de 2015	L437IP- GATW
	Upgrade 2G ☞ 3G pour 100.0812B construction DIN à partir de 2015	L437DIN- GATW
	Upgrade 2G ☞ 3G pour 100.0802/100.0802A anciens modèles jusqu'à fin 2014. Retro-Set contenant L445 + L437IP-GATW (sans boîtier)	100.0802RU
	Upgrade 2G ☞ 4G pour 100.0802B construction IP à partir de 2015	L416IP- GATW
	Upgrade 2G ☞ 4G pour 100.0812B construction DIN à partir de 2015	L416DIN- GATW
	Upgrade 2G ☞ 4G pour 100.0802/100.0802A anciens modèles jusqu'à fin 2014. Retro-Set contenant L445 + L416IP-GATW (sans boîtier)	100.0802RL

4.1.1 Nouvelle modèles livrée à partir de 2015

- Remplacement en 10 minutes
- Echange d'une seule carte
- Préservation de l'installation existante

Desserrer seulement 2 vis & insérer carte L416IP-GATW / L437IP-GATW

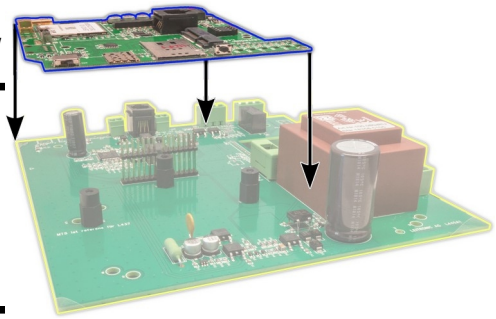

L'ancienne carte mère reste inchangée

Versions DIN : Les cartes L416DIN-GATW / L437DIN-GATW sont adaptés.

4.1.2 Anciens modèles jusqu'en fin 2014

- Rétrofit en 10 minutes
- Préservation du boîtier existant
- Préservation de l'installation existante
- La carte mère devient compatible pour les mises à jour futurs

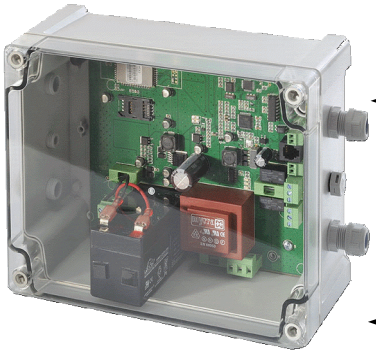

Desserrer seulement 4 vis & insérer le kit 100.0802RL / RU

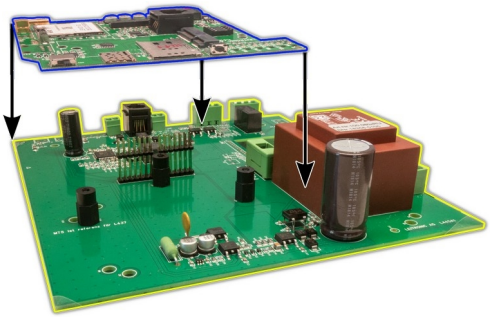

Remplacer le PCB en gardant le boîtier et le câblage

Code: ----

5 Mise en service

Insérer la carte SIM sans protection par code pin ou avec le code de l'appareil.

☞ Pour mettre le PIN sur 1010 utilisez un téléphone portable quelconque:
[*][*][0][4][*] <ancien code PIN>[*][1][0][1][0][*][1][0][1][0][#] + ✆
Vous pouvez aussi mettre l'interrupteur sur OFF, connecter l'accu et modifier le code PIN de la carte SIM à l'aide de Appli "EasyConfig" et d'un câble de donnés.

Branchez l'antenne, mettez l'interrupteur sur ON et connectez l'accu.
Vous pouvez trouver un endroit optimal pour le montage de l antenne en cherchant un emplacement où un maximum des 5 LEDs jaunes est allumés.

Évitez la proximité d'onduleurs de fréquence, émetteurs, et d'autres sources d'émmision radiofréquences.

- Connecter le **téléphone de secours** à la sortie **LINE** et ev. à la sortie 12V**.**
- Connecter la **commande d'ascenseur** selon le schéma. (Contact NO/NC: Système «prêt») pour multi-système voir manuel Remote-Ready 100.0410
- Connecter optionnellement la **lumière de secours**
- Connecter l'alimentation, pour la version EA-LTE-DIN (100.081xBL) **14V3IN:**
  - 230 VCA ☞ utiliser adaptateur DIN 118.0117.
  - 16 bis 35 VCC ☞ utiliser adaptateur DIN 118.0118.
  - 9 bis 35 VCC (VIN/VOUT isolé) ☞ utiliser adaptateur DIN 118.0119.

Le branchement 230 VCA doit être effectué par un électricien qualifié. Pendant ce temps les normes de prévention des accidents doivent être respectées, et pour éviter un choc électrique, la ligne d'alimentation doit être hors tension (déconnecter le fusible).

- Alimentez l'entrée **230 VCA** quand vous avez terminé le câblage.
- Branchez l'accu.
- Au bout de deux minutes l'indicateur LEVEL affiche la réception. La LED COM clignote verte toutes les 3 secondes.
- Faites un appel de test avec l'appareil d'appel d'urgence pour assurer la bonne communication avec le centre d'appels.
- Dans tous les cas **vérifiez la bonne réception pour toute la course de l'ascenseur** ☞📖5.1.

5.1 Vérification de la réception

1. Si l'EA-LTE-Interface est monté sur le toit de la cabine, mener l'ascenseur à l'endroit avec la réception la plus mauvaise (observer la réception LED1..5). Faites attention car cet affichage est retardé.
2. Faire un appel de test et vérifier si la connexion est bonne ☞ Terminer l'appel
3. **Redémarrer un appe**l ☞ La connexion doit se faire ☞ Rester en communication et conduire la totalité du trajet ☞ Il ne doit pas y avoir d'interruption ☞Terminer l'appel ☞ lancer un SMS de validation et noter les valeurs **Rssi: Rssi:<mom>(<min>-<max>)**
   ☞ Le minimum <min> doit être supérieur à 5!
4. S'il y a un problème optimiser ou changer l'emplacement de l'antenne. Éventuellement rajouter une antenne ☞ p. ex. Article-no 100.0864 / 100.0866 et / ou rallonge 100.0863/100.0865.

5.2 Ajuster EasyAlarm/Exicall pour l'utilisation avec réseau mobile

Pour assurer que même en itinérance le nombre correct soit appelé, les numéros dans l'appareil d'appel d'urgence doivent être programmés avec l'indicatif du pays.
Pour augmenter le taux de réussite de la transmission de données par tonalités DTMF, il est recommandé d'ajuster la durée de la tonalité comme suit:
Disponible à partir de la version EasyAlarm / Exicall V39!

OFF ON PROG	* 9 7 1 3 3 6 # #	..	*	**Valeur**	#	OFF ON PROG

Valeur	Information
84	Durée de la tonalité optimisée pour le réseau mobile 160msec (durée = (valeur-76) * 20msec) (Valeur par défaut depuis V49)
80	Durée de la tonalité pour le réseau fixe 80msec (Valeur par défaut V39 jusqu'à V48)

6 Indicateurs

LED	Commentaire
COM	Connecté au réseau: clignote toutes les 3 secondes ● Recherche réseau/PIN SIM erreur: S'allume constamment > 60 secondes SIM non détecté: allumé en permanence pendant moins de 40 secondes
	● Communication via l'interface sérielle ou appel en absence
ALM	● Indicateur de l'entrée d'alarme
EL	❍ Indicateur de la sortie lumière de secours
LINE	● Indicateur ligne analogique occupée (LINE)
OK (READY)	● Indicateur de EA-LTE-Interface est prêt, si • Accu et charge en ordre • carte SIM insérée et code SIM correct • réception suffisante Sinon l'ascenseur ne doit plus faire de trajets. Remarque: OK (READY) peut être retardé jusqu'à deux minutes (réception)
SIR	● Indicateur sorite défaut
12VOUT	● Indicateur sortie 12V ASI

	Réception	Clignote en cas d'erreur
LED_LEVEL	● Niveau pauvre	
LED_VIN	● Niveau bas	● Problème avec l'alimentation
LED_BATT	● Niveau moyen	● Problème avec l'accu
LED_GSM	● Niveau bon	● Problème avec le réseau mobile ou itinérance = roaming (réseau étranger) ou ligne bloquée Clignotant: Interrupteur sur OFF
LED_REC	● Niveau excellent	● Problème de réception (Niveau d'alarme)

7 Configuration par SMS

La **configuration** se fait par **SMS**. Un SMS qui commence avec un code **PIN** correct est analysé et sera répondu ☞📖7.2 à l'expéditeur. Toute **commande** s'écrit en **LETTRES MAJUSCULES**

Vous obtenez une réponse seulement si le code est bon et si le SMS a moins que 160 caractères.

Exemple:
PIN est 1010, **SMS d'état**: +41763332130, Hotline sur 0041441234567 sans retard
☞ envoyer un SMS avec le contenu
PIN:1010 ALARM=+41763332130 CALLN1=0041441234567 EE_W:0003=000
☞ SMS de réponse
LEitronic.ch GSM 4.xx ready, Alarm:+41763332130, Calln1:0041441234567 adr:0003:000, Batt:96, Ri:18, Charge:255, Power:34, last Call:26, Rssi:12(9-15), Errors:-----,-----,--- (limité à 160 caractères)

SMS de requête	Commentaire	SMS de réponse
PIN:1010 ☞ **4 chiffres voir étiquette**	Requête d'état 	Seulement si le code PIN est correct et si toute les lettres sont écrits en majuscules, l'appareil répondra
NEW:1234	Change PIN à 1234 et protège la carte SIM. Remarque: PIN à 4-chiffres	**New Pin:1234**
CALLN1=<numéro de tel.>␣	N° Hotline (max. 24 chiffres) terminer avec espace. Ce n° est appelé si on décroche le téléphone connecté sans numéroter.	**CallN1:<numéro de tel.>** Envoyer **EE_W:0003=000** en plus si seulement le n° hotline sera permis. dès GSM x.28
ALARM=<numéro d'alarme>␣	Numéro pour le **SMS d'état** avec +indicatif. ex. +41 terminé avec un espace (max. 24 caractères)	**Alarm:**<numéro d'alarme>
ALARM=OFF	Arrêter le **SMS d'état**	**Alarm:OFF**
RESET	Valeurs en sortie d'usine	**Reset**

7.1 Configuration étendue

Pour modifier des configurations étendues vous pouvez envoyer les commandes suivantes:

EE_R:<adresse>	Lire l'EEPROM <adresse> à 4-chiffres	adr:<adresse>:<valeur lue>
EE_W:<adresse>=<val>	Ecrire L'EEPROM <adresse> à 4-chiffres <val> à 3-chiffres (000..255)	adr:<adresse>:<valeur écrite>

<adresse>	Fonction	<valeur>	Sortie usine
0003	Temps d'attente avant numérotation	000 bis 255 s	005 = 5s 000= Hotline
0018	Entrée ALM durée jusqu'à l'**SMS d'état**	000 à 255 * 20ms	050 = 1s

7.2 SMS de réponse

Exemple d'un **SMS de réponse**:

```
LEitronic.ch GSM 4.xx,(adr:<adresse>:<Valeur>),(New Pin:<nouvel code
PIN>), (Alarm:<n° d'alarme>), Batt:xx, Ri:xx, Charge:xx, Power:xx, last
Call:xx, Rssi:xx(xx-xx), Errors:-----,-----,---
```

Contenu	Signification	Valeur xx	Info

`leitronic.ch`
`Leitronic.ch`
`LEitronic.ch`
	Réseau mobile momentanément utilisé		2G GSM: `leitronic.ch`
			3G UMTS: `Leitronic.ch`
			4G LTE: `LEitronic.ch`

`GSM 4.xx`	État et version du logiciel	`ready` `not ready`	prêt hors service
`Batt:` `defect!`	Tension de l'accu	0 à 97	**Calcul: 0.145 * <valeur>** p.ex. : 97 ☞ 14.05V ou 92 ☞ 13.34V
`Ri:`	Résistance interne de l'accu	8 à 70	0 – 7 ☞ problème de mesure 8 – 23 ☞ accu en ordre >23 ☞ Accu ou fusible F2 6.3AT mauvais
`Charge:`	Niveau de charge de l'accu	0 à 255	Charge : *255s / Décharge : *15s
`Power:`	Tension d'alimentation	0 à 38	≤ 13 ☞ Alimentation interrompue ≤ 24 ☞ Aliment. trop basse pour charger 30 ☞ Alimentation suffisante
`last Call:`	Nombre d'heures depuis le dernier appel	0 à 255	en heures
`Roaming`	Itinérance		Enregistré dans réseau étranger

`Rssi:`
`<mom>`
`(<min>-`
`<max>)`
	Qualité de réception actuelle
	min depuis dernier appel
	max depuis dernier appel
		0 à 31	**Calcul: 2*<valeur> - 113dB**
			p.ex. 10 ☞ 2*10-113 = -93db
			faible ≥ 5 LED1
			bas ≥ 10 LED2
			moyen ≥ 15 LED3
			bon ≥ 20 LED4
			excellent ≥ 25 LED5

`Errors`	**Erreurs 0 à 12** p.ex. ----+,---*-,--* 0 1 2 3 4 5 6 7 8 9 10 11 12 - - * - +,- - - - - -,- - -	- + * ,	- : inactif * : présent , : Séparateur erreurs n° 5/10 + : retardé (pas encore actif)

Exemple:
Changer le code PIN de 1010 à 1234, alarme sur +41763332130, EEPROM 0018 sur 100
☞ envoyer SMS avec contenu

```
PIN:1010 NEW:1234 ALARM=+41763332130 EE_W:0018=100
```

☞ SMS de réponse

```
LEitronic.ch GSM 4.xx ready, New Pin:1234, Alarm:+41763332130,
adr:0018:100, Batt:96, Ri:18, Charge:255, Power:28, last Call:26,
Rssi:8(5-10), Errors:--*-+,-----,---
```

+ Pré-alerte: Alimentation faible
* Erreur acrif: Réception faible

Si vous ne recevez **aucun SMS de réponse**, cela peut avoir les raisons suivantes:

a) EA-LTE-Interface n'est **pas enregistré** au réseau mobile ☞ vérifier LED_GSM
b) le **code Pin** n'est pas correct
c) le **numéro** n'est pas juste
d) la carte SIM n'a **plus de crédit**
e) L'interrupteur **SW1 n'est pas sur ON**
f) **SMS trop long (160 caractères max.)**
g) **Problème chez un des fournisseurs de service**

7.3 Transmission automatique d'un SMS d'état

L'appareil peut signaler les problèmes et leur résolution sous la forme d'un SMS d'état. Les messages envoyés sont ceux marqués d'une icône ✉ dans le tableau 📖8.2 La fonction est réglée ainsi:

☞ envoi d'un SMS avec le contenu:
PIN:1010 ALARM=+N° de SMS␣ (Faire Attention au +pour l'indicatif pays et à l'espace suite au n° d'alarme, p.ex. +41763332130 pour le portail Leitronic)

Si aucun SMS de statut n'est souhaité, il peut être désactivé :

☞ envoi d'un SMS avec le contenu:
PIN:1010 ALARM=OFF␣

Exemple d'un SMS suite à un signal à l'entrée ALM ☞ SMS avec contenu:
LEitronic.ch GSM 3.xx ready, Alarm X4

8 Dépannage

8.1 Demande d'état par SMS

Des problèmes et défauts sont indiqués par les différents indicateurs (LED). ☞📖6
Des informations détaillées peuvent être requis par SMS, ou bien sont automatiquement envoyées par le **SMS d'état** pour de nouveaux défauts.

☞ envoyer SMS avec contenu
PIN:1010
☞ SMS de réponse ☞📖8.2

8.2 Tableau des Erreurs et des LEDs:

Errors (0 1 2 3 4 5 6 7 8 9 10 11 12: - - * - +, - - - - - -, - - -)		READY (OK)	Lumière de secours	Retard	Envoyer SMS	Contenu SMS	LED erreur (❍ éteint, ❍ ev. Allumé, ● allumé) LED5_REC	LED4_GSM	LED3_BATT	LED2_VIN	LED1_LEVEL	Test-Intervalle	Envoyer rétablissement	Contenu SMS rétablissement
0	Alarme X4 / ALM	●	On	0	✉	Alarm X4	❍	❍	❍	❍	❍	(50)*20ms	-	No Alarm X4
1	Alimentation en panne	●	On	0	-	Power off	❍	❍	❍	●	❍		-	Power on
2	Réception faible	●	On	15 s	✉	GSM poor	●	❍	❍	❍	❍	2 s	-	GSM ok
3	Itinérance	●	On	0	✉	Roaming	❍	●	❍	❍	❍	2 s	-	Home
4	Alimentation faible (accu ne charge pas)	●	Off	15 s	✉	Power poor	❍	❍	❍	●	❍		✉	Power not poor
5	Pas d'appel	●	On	0	✉	No routine call	❍	❍	❍	❍	❍	(74) h	-	Routine call ok
6	Ligne bloquée	❍	On	0	✉	Line busy	❍	❍	❍	❍	❍	(4) min	✉	Line ready
7	Accu ne pas chargé au bout de 24h	●	On	0	✉	Charge problem	❍	❍	●	❍	❍	24 h	✉	Charge ok
8	Pas d'accu ou accu mauvais ou F2 défectueux ou problème de mesure (Ri<8)	●	On	0	✉	Battery failure	❍	❍	●	❍	❍	1h	✉	Battery ok
9	Réception insuffisante	❍	On	15 s	✉	GSM bad	●	❍	❍	❍	❍	2 s	✉	GSM ok
10	Enregistrement perdu ou SW1 n'est pas sur ON	❍	On	0	✉	No GSM	❍	●	❍	❍	❍		✉	GSM registered
11	Appareil défectueux	❍	On	0	✉	Line problem	❍	●	❍	❍	❍	1 h	✉	Line OK
12	Accu vide	❍	Off	0	✉	Battery end	❍	❍	●	❍	❍	2 s	✉	Charging

9 Programmation par portail en ligne

Connectez-vous au portail avec vos données d'accès, si vous n'en avez pas encore, veuillez contacter Leitronic.

9.1 Ajouter l'unité

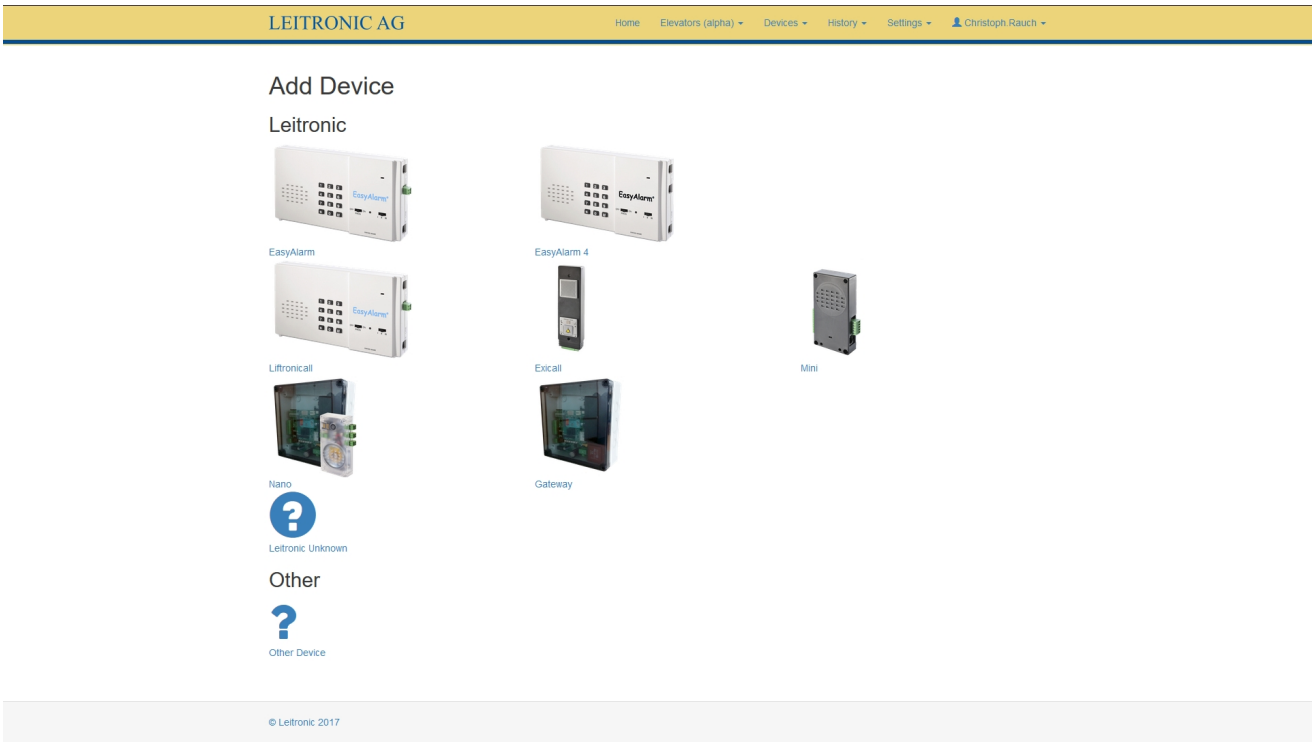

9.2 Configurer et paramétrer l'unité

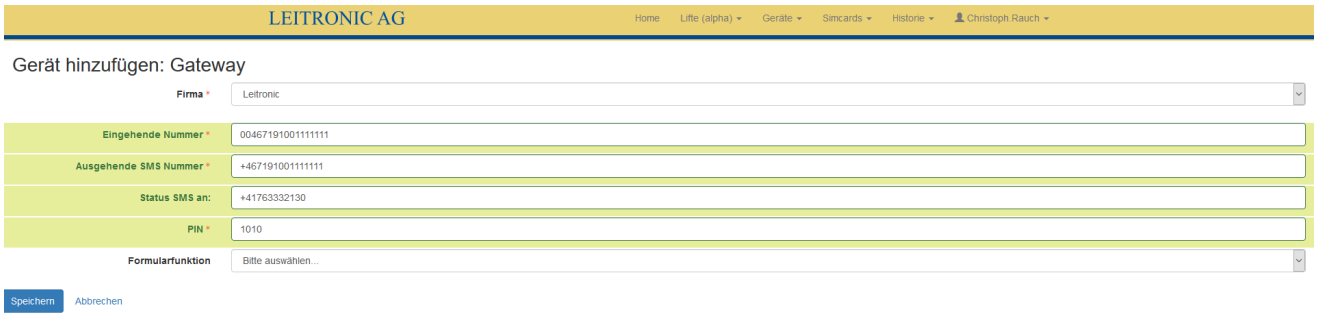

- Numéro d'appel entrant: Numéro de téléphone de la carte SIM
- Numéro de SMS: Numéro de téléphone de la carte SIM +indicatif du pays (p.ex. +46 pour les cartes SIM Leitronic)
- SMS d'état à +41763332130 (N° de réception des SMS du portail)

Ajouter à la base de données et sélectionner la fonction "paramétrer maintenant".

10 Déclaration de conformité

Declaration of Conformity

Manufacturer's Name:	Leitronic AG
Manufacturer's Address:	Engeloostrasse 16 CH-5621 Zufikon Switzerland www.leitronic.ch
EA-LTE-IP-GATW	Art.Nr. 100.0802BL
EA-LTE-DIN-GATW	Art.Nr 100.0812BL
EA-LTE-IP-LIGHT-GATW	Art.Nr. 100.0801BL
EA-LTE-DIN-LIGHT-GATW	Art.Nr. 100.0811BL
EA-UMTS-IP-GATW	Art.Nr. 100.0802BU
EA-UMTS-DIN-GATW	Art.Nr 100.0812BU
EA-UMTS-IP-LIGHT-GATW	Art.Nr. 100.0801BU
EA-UMTS-DIN-LIGHT-GATW	Art.Nr. 100.0811BU
EA-GSM-IP-GATW	Art.Nr. 100.0802B
EA-GSM-DIN-GATW	Art.Nr. 100.0812B

We herewith declare that the components supplied under the aforementioned order number meet the following EC Directives

Radio Equipment (RED):	2014/53/EU
RoHS 2:	2011/65/EU

Standards applied

Safety (Article 3.1a):	EN 60950-1:2006+A11:2009+A1:2010+A12:2011
EMC (Article 3.1b):	EN 301 489-1 v2.1.1 + EN 301 489-52v1.1.0 DraftEN 301 489-17 V3.1.1 EN 12015:2014 EN 12016:2013
Radio spectrum (Article 3.2):	EN 300 328 V2.1.1 EN 301 908-1 (v11.1.1) & EN 301 908-2 (v11.1.1)

Supplementary Information

The product herewith complies with the requirements of the following Directives and carries the CE marking accordingly 2014/53/EU:

Zufikon, 1.June 2020

Silvan Tognella